Перед монтажом и эксплуатацией обтекателя внимательно ознакомьтесь с настоящей инструкцией и неукоснительно выполняйте её!

Инструкция по монтажу и эксплуатации обтекателей DAKAR

модели: 3-Нм, 3-Нм/10, 5-Нм, 7-Нм для
для автомобилей ГАЗель Next, Газель NN, Урал Next

модели: 11-Нм, 11-Нм/10
для автомобилей ГАЗон Next

модели: 10-Нм, 12-Нм
для автомобилей ГАЗель Next Фермер

№ патента обтекателя 91681
№ патента крепежа 142141

НАЗНАЧЕНИЕ И ОБЛАСТЬ ПРИМЕНЕНИЯ:

Обтекатель DAKAR - 3-Нм, 3-Нм/10, 5-Нм 7-Нм, 10-Нм, 11-Нм, 11-Нм/10, 12-Нм предназначен для снижения ветровой нагрузки на автомобиль марки Газель НЕКСТ и её модификаций во время движения автомобиля.

ТЕХНИЧЕСКИЕ ХАРАКТЕРИСТИКИ И МОДИФИКАЦИИ:

	3-Нм	3-Нм/10	5-Нм	7-Нм	10-Нм	11-Нм	11-Нм/10	12-Нм
Вес, кг	11,7	11,7	9.6	8.6	15,0	13,8	13,8	17,5
Габаритные размеры:								
Длина, м	0.80	0.80	0.80	0.80	1,25	0.78	0.78	1,28
Ширина, м	1.80	1.80	1.80	1.80	2,0	2.20	2.20	2,0
Высота, м	0.93	0.93	0.73	0.60	0,77	1.27	1.27	0,94

УСТРОЙСТВО И ОПИСАНИЕ:

Обтекатель изготовлен из армированного стеклопластика, наружная сторона имеет гелевое покрытие (за исключением дополнительно окрашенных обтекателей) стойкое к агрессивной среде и ультрафиолетовому излучению. В конструкции обтекателя предусмотрено два плафона из светопропускающего материала установленных напротив габаритных фонарей. Изделие устанавливается на крышу автомобиля при помощи специального рамного крепежа на зажимах (№ патента 142141), комплектация поставки указана в инструкции по монтажу. Установку и затяжку элементов крепления необходимо осуществлять согласно инструкции квалифицированными специалистами.

УСЛОВИЯ ЭКСПЛУАТАЦИИ:

Изделие предназначено для эксплуатации на автомобилях марки ГАЗ, моделей: ГАЗель NEXT, ГАЗель NN, ГАЗон Next, ГАЗель Next Фермер, Урал Next по дорогам общего пользования при температуре окружающей среды от -40 до +40 градусов °С.

МЕРЫ БЕЗОПАСНОСТИ И ЭКСПЛУАТАЦИИ:

Установку обтекателя необходимо производить при температуре окружающей среды не ниже +15 °С. Конструкция имеет усадку в начале эксплуатации, поэтому необходимо провести протяжку всех резьбовых соединений в первые 100 / 500 / 1000 км пробега автомобиля согласно настоящей инструкции, и далее производить контроль затяжки резьбовых соединений совместно с ТО автомобиля. Запрещается эксплуатация изделия при нарушении целостности крепления или обтекателя, срыва болтового соединения или его отсутствия, нарушении посадки резиновых уплотнителей, появлении посторонних шумов при движении автомобиля, вызванных обтекателем, визуально видимых повреждениях обтекателя.

ВНИМАНИЕ !

Во время мойки автомобиля необходимо удалять скопившуюся грязь под резиновым уплотнителем между крышей автомобиля и обтекателем струями воды без демонтажа всей конструкции.

Комплектация поставки

- Обтекатель - 1 шт.

- Рама крепления обтекателя - 1 шт.

- Уплотнитель обтекателя резиновый - 1 шт.

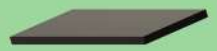

- Уплотнитель самоклеющийся - 2 шт.

- Шайба пластиковая прижимная- 4 шт*
(*для моделей 10-Нм, 12-Нм - 6 шт)

- Кожух узла крепления - 2 шт.

- Уплотнитель лапки резиновый - 2 шт.

- Лапка прижимная - 2 шт.

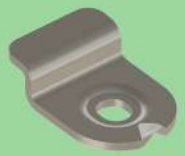

- Планка прижимная задняя - 2 шт.

- Наклейка декоративная - 4шт*
для моделей 10-Нм, 12-Нм - 6 шт (*поставляется опционально)

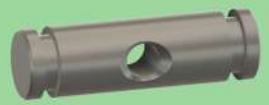

- Гайка поворотная - 2 шт.

- Болт нерж. M8x35 - 2 шт.

- Болт нерж. M8x20 - 6 шт*
(*для модеjлей 10-Нм, 12-Нм - 8 шт)

- Шайба пластиковая скользящая M8 - 2 шт.

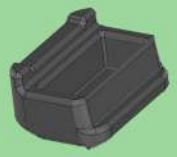

- Пятка опорная резиновая (самоцентрирующая) - 2 шт.

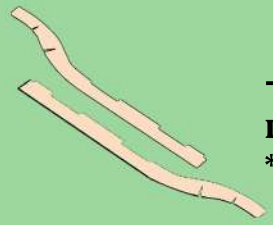

- Комплект защитной пленки (прозрачный)
*поставляется опционально

Шаг 1

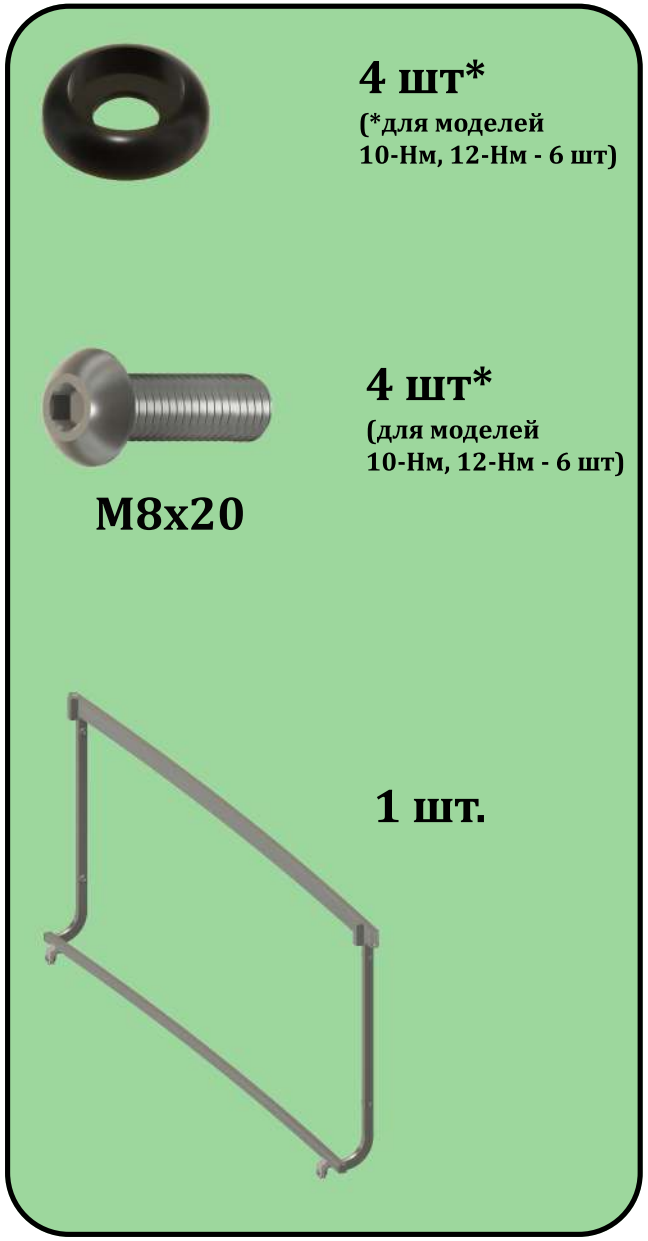

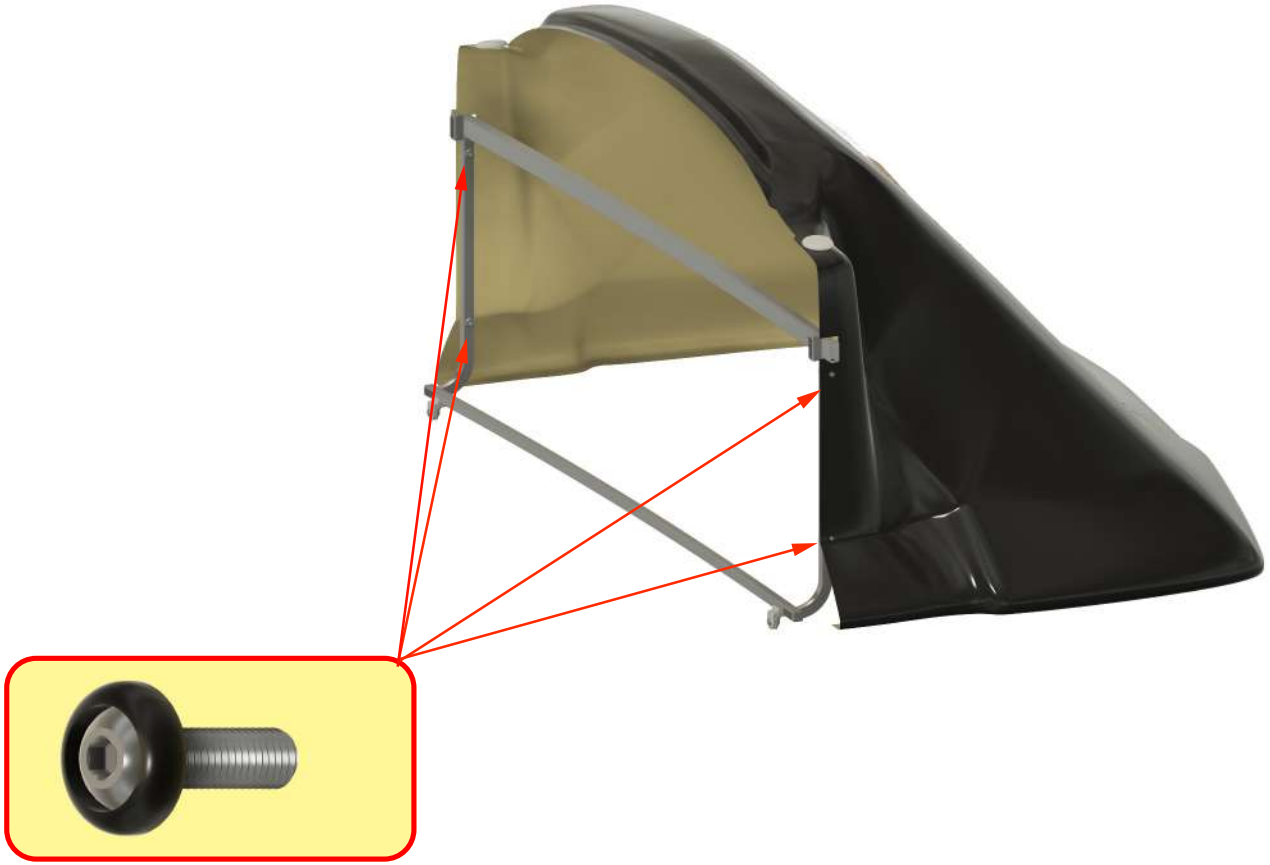

Распаковать обтекатель и положить тыльной стороной на упаковочный материал.

Вставить раму в обтекатель, совместив отверстия на раме и обтекателе.

Закрепить раму на обтекателе с помощью болтов M8x20 через пластиковую шайбу с первоначальным усилием не более 5 Н·м.

Шаг 2

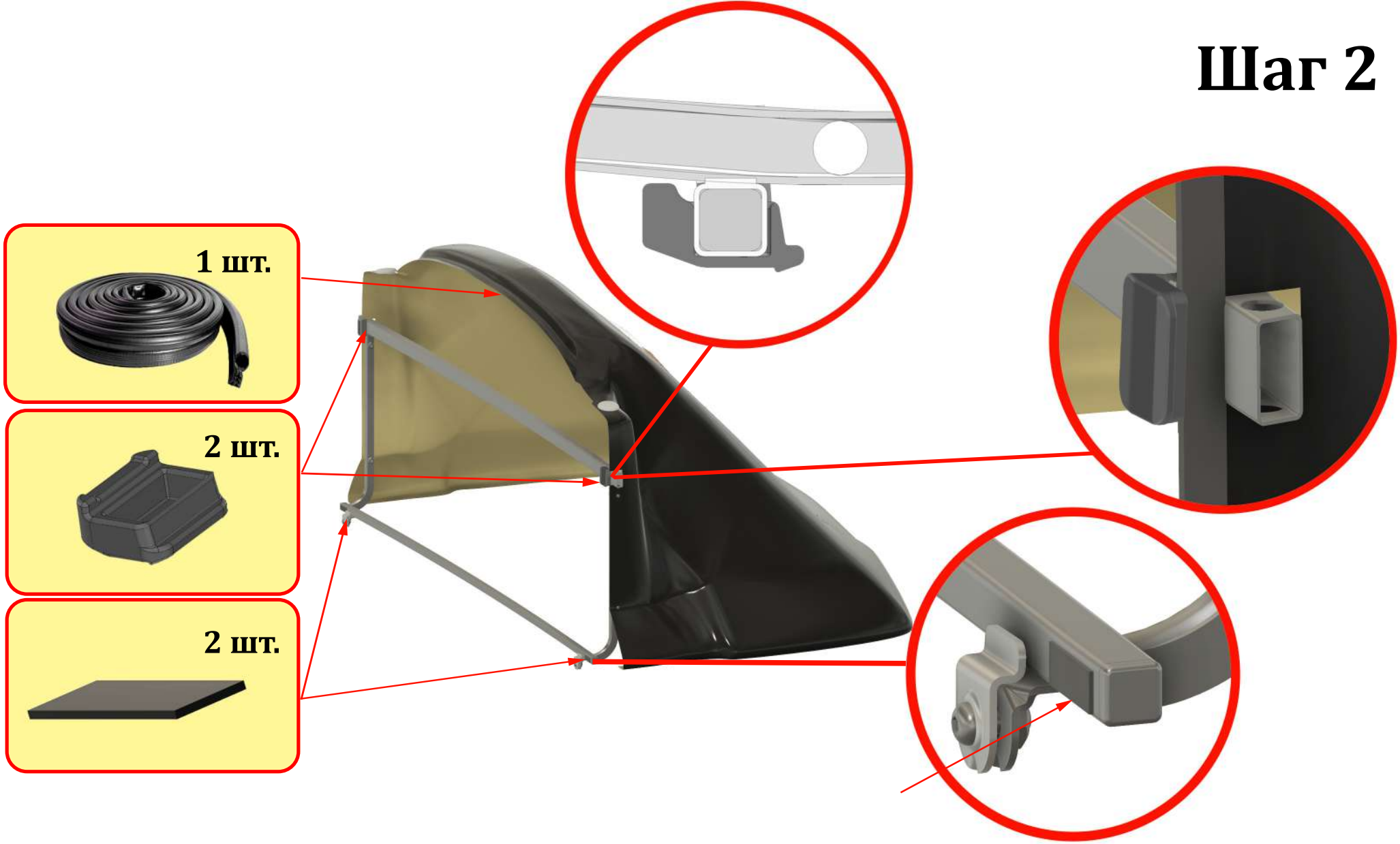

Установить на посадочную поверхность обтекателя уплотнительный резиновый кант.

Наклеить находящиеся в комплекте мягкие уплотнители в местах как показано на рисунке.

Установите резиновую опорную пятку на металлическую ножку рамы как показано на рисунке.

Установка защитной пленки (поставляется опционально)

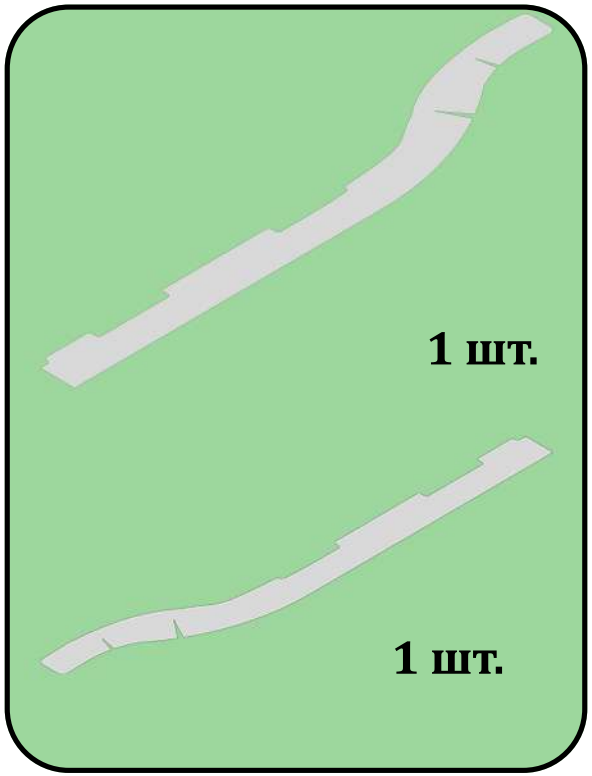

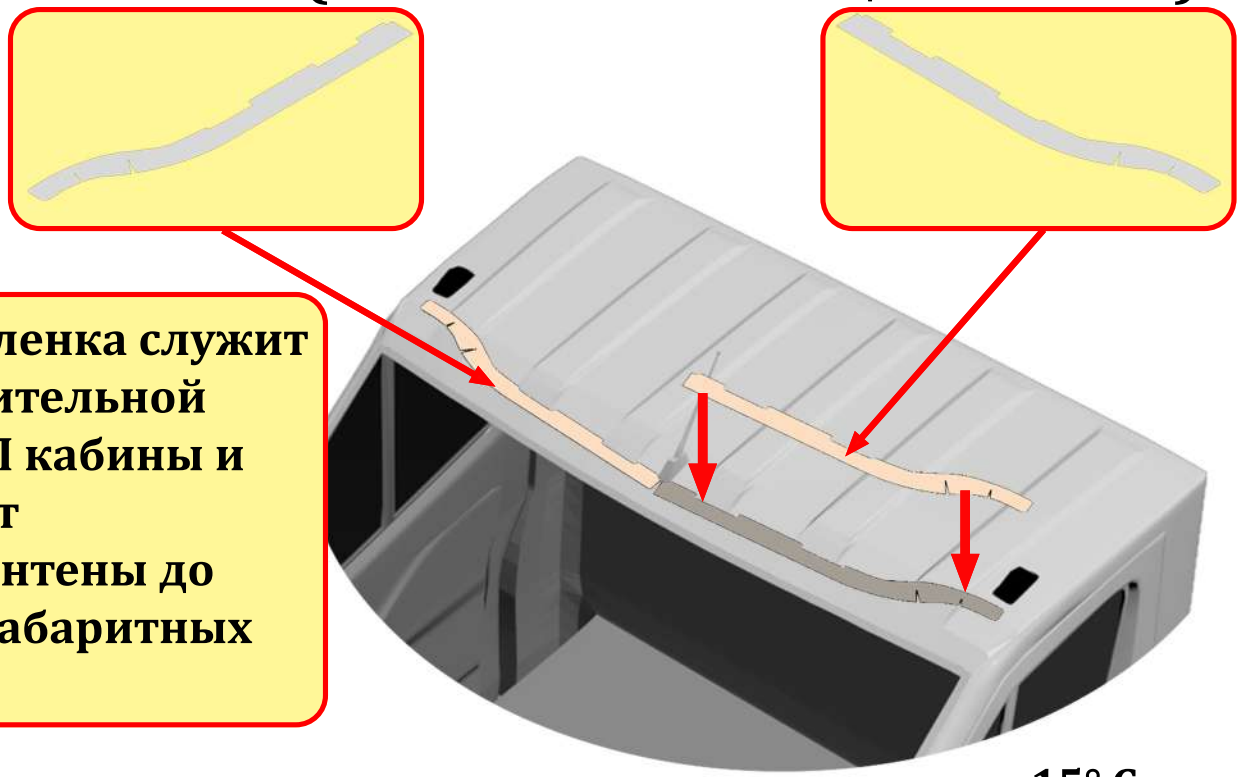

Защитная пленка служит для дополнительной защиты ЛКП кабины и наносится от основания антены до основания габаритных огней

Способ нанесения:

- монтаж защитной пленки осуществляется в сухом помещении при температуре не ниже 15° С
- тщательно очистить место приклеивания (мойка, очистка моющими стредствами, очистка изопропанолом, сушка)
- убедиться, что поверхность крыши не ниже +10° С
- расположить пленку на поверхности крыши, как показано на рисунке, и зафиксировать рукой
- удалить подкладочную бумагу под пленкой, придерживая ее рукой
- равномерными скользящими движениями разровнять пленку на поверхности крыши (можно использовать ракель с войлочной кромкой). Убрать из-под пленки пузыри
- выдержать приклеенную пленку на крыше автомобиля в течении двух часов при температуре не ниже 15° С

Защитная пленка достигает оптимального уровня сцепления через 3 дня, после чего автомобиль можно мыть.

Шаг 3

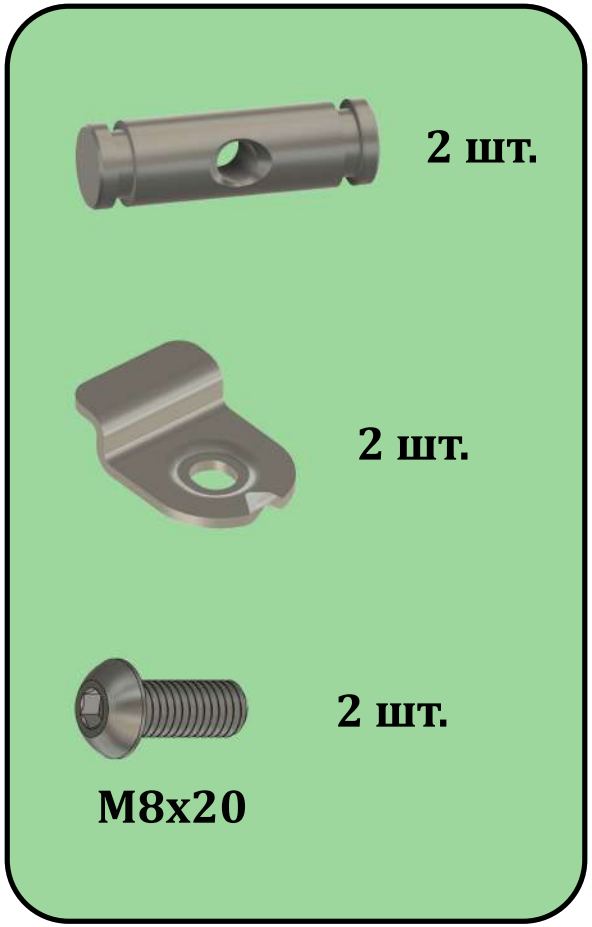

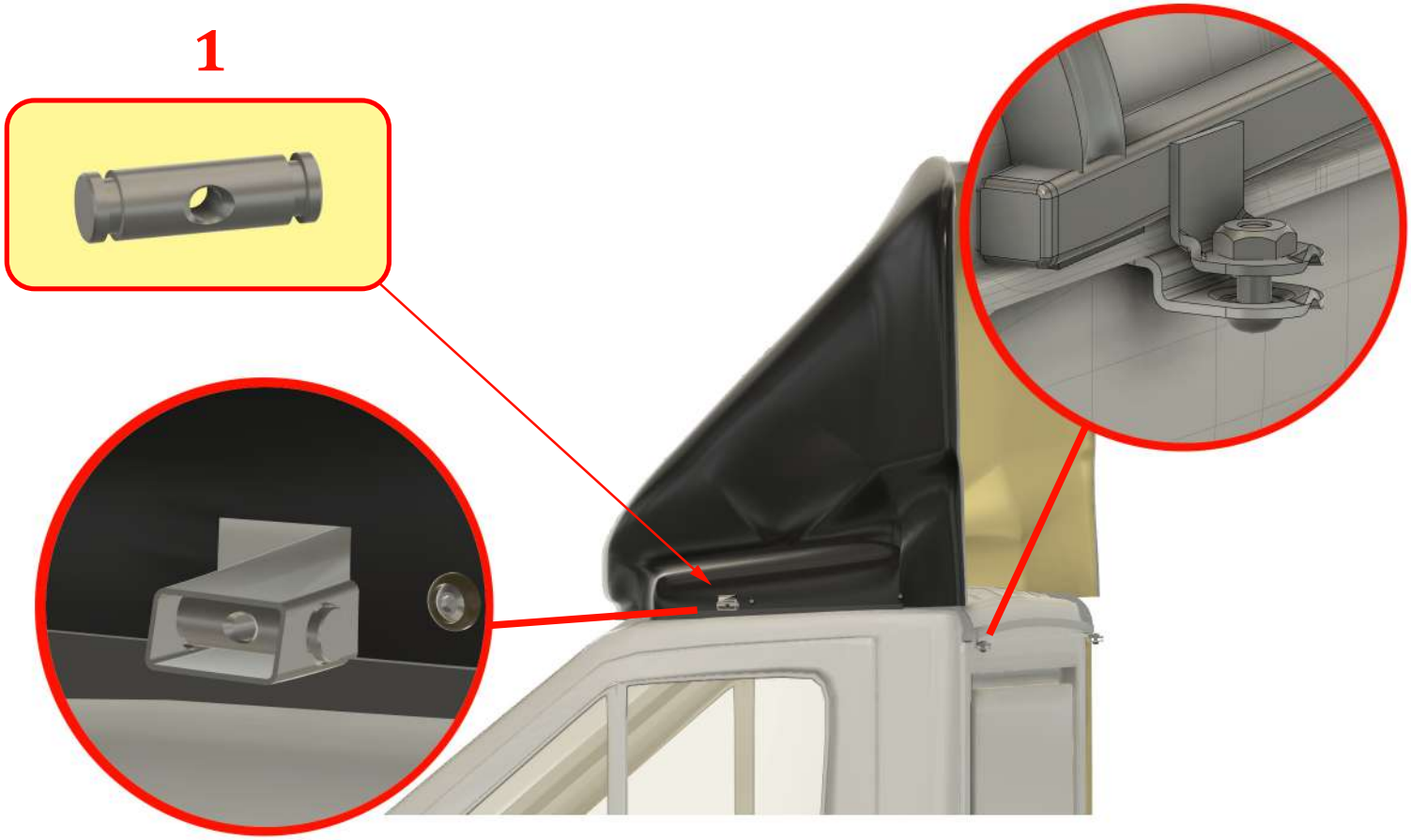

Собранную конструкцию установить на крышу автомобиля, таким образом, чтобы задняя планка рамы легла на водосток задней стенки кабины. Выровнять обтекатель по центру кабины. Притянуть раму обтекателя к водостоку с помощью задних зажимов и болтов M8x20 и равномерно затянуть с усилием 13 Н·м.

Вставить поворотные гайки 1, как показано на рисунке.

Шаг 4

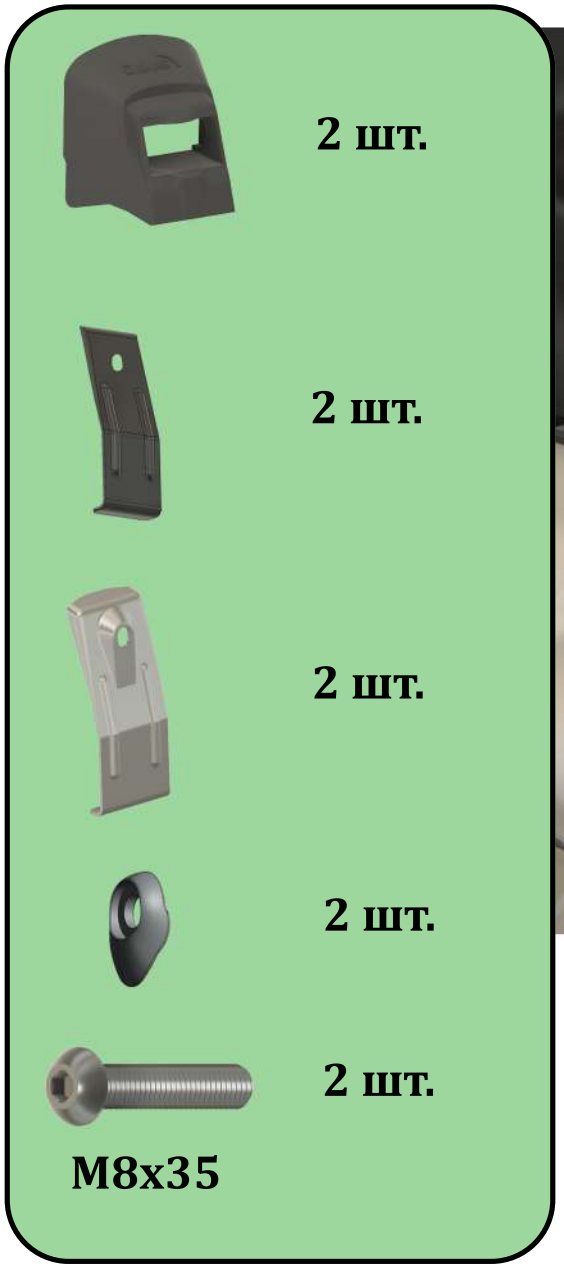

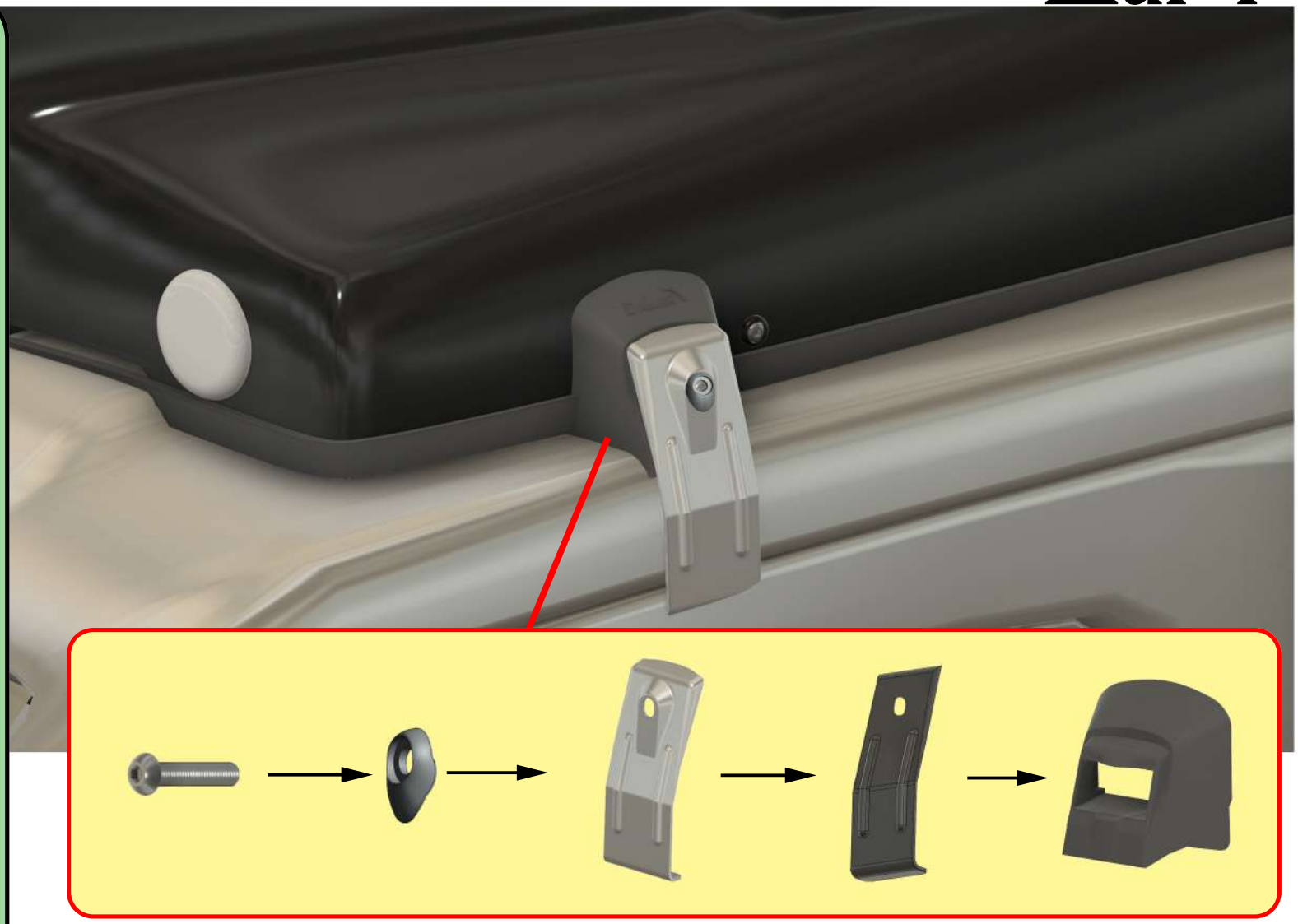

Надеть резиновый кожух узла крепления на выступающие концы рамы и закрепить прижимную лапку вместе с резиновым уплотнителем через болт M8x35 и шайбу пластиковую скользящую. Равномерно с обеих сторон затянуть с усилием 13 Н·м.

Шаг 5

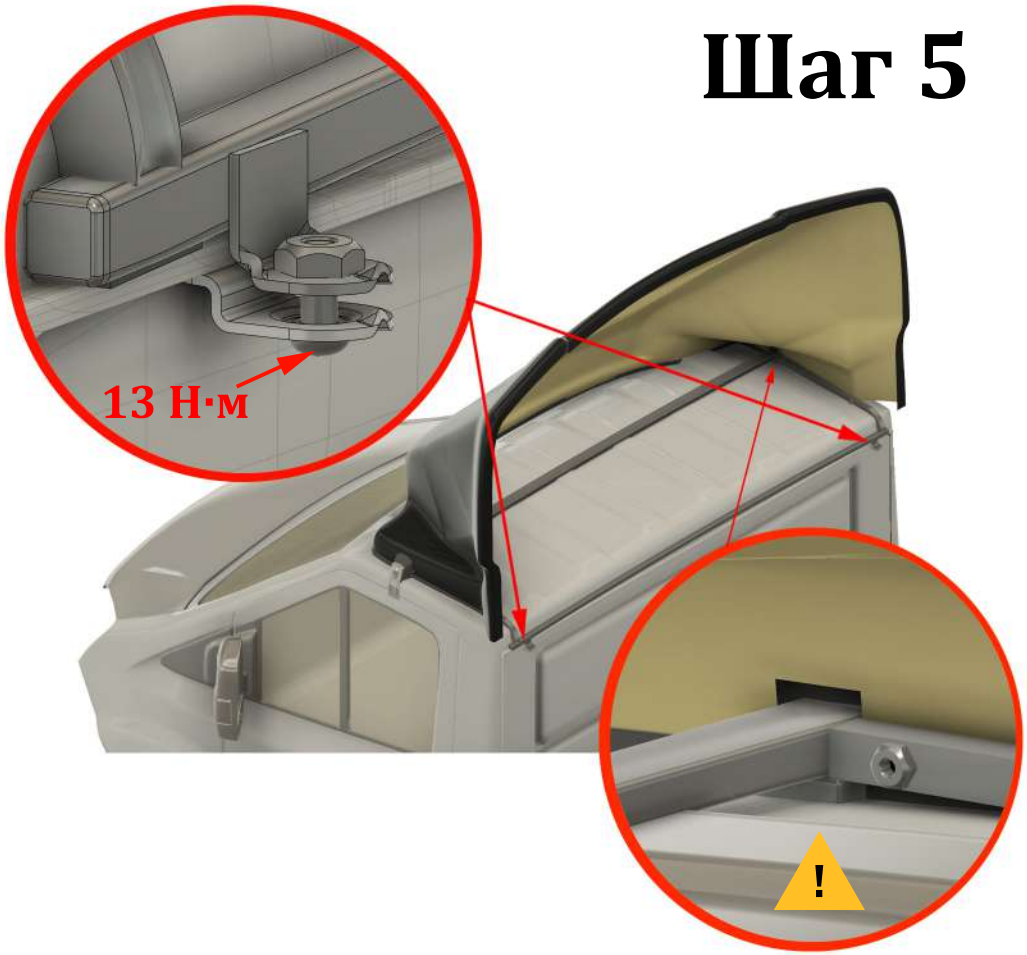

Равномерно притянуть болты крепления обтекателя к раме с усилием 10 Н·м. Через 1 час, после того как конструкция даст усадку, провести протяжку всех 8 болтов повторно.

Внимание! Опорные ножки рамы должны быть плотно прижаты к водостоку кабины. Убедитесь, что все резиновые уплотнители находятся на своих посадочных местах и обтекатель установлен симметрично относительно правой и левой сторон кабины.

Неправильная установка и эксплуатация обтекателя может привести к повреждениям ЛКП кабины и повреждениям самого обтекателя!